DESPIECE

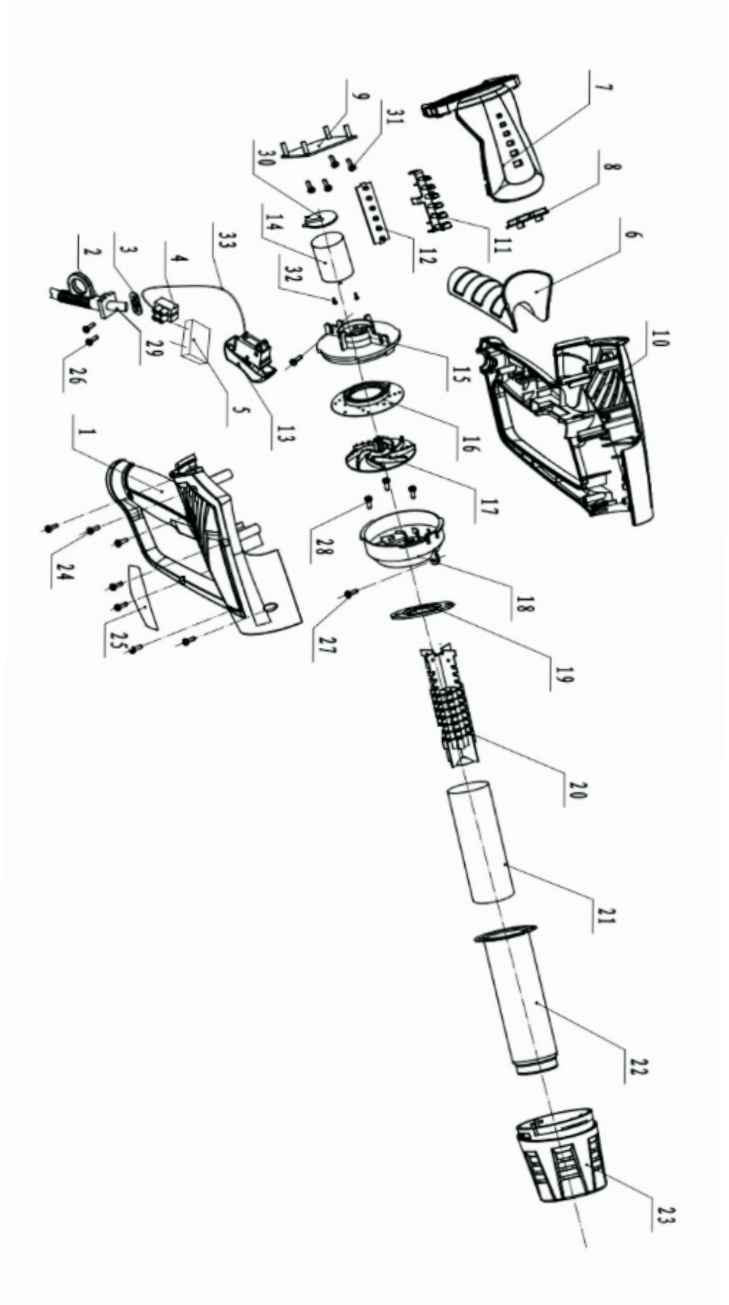
1
2
3
4
5
6
7
8
9
10
11
12
13
14
15
16
17
18
19
20
21
22
23
24
25
26
27
28
29
30
31
32
33

LISTADO DE PARTES

1.Carcasa A
2.Pasa cordón
3.Prensa cable
4.Terminal de conexión
5.Capacitor
6.Empuñadura
7.Tapa trasera
8. Botón Led
9.Plaqueta electrónica
10. Carcasa B
11. Luces Led
12. Tablero de luces
13. Tecla selectora
14. Motor
15. Placa fijación motor
16. Deflector del ventilador
17. Ventilador
18. Cubre ventilador
19. Aislador
20. Conjunto resistencia
21. Hoja de mica
22. Caño
23. Tobera externa
24. Tornillo ST3x16
25. Etiqueta de identificación
26. Tornillo ST3x14
27. Tornillo ST3x14
28. Tornillo M3x10
29. Cable y ficha
30. Plaqueta electrónica
31. Tornillo ST3x14
32. Tornillo M2,5x4
33. Cableado interno